SUNLUX

MONTAGEANLEITUNG

Rollo DF Comfort 6B

für VELUX Glasleistenwinkel 96°

Anforderungen

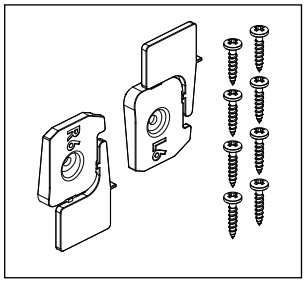

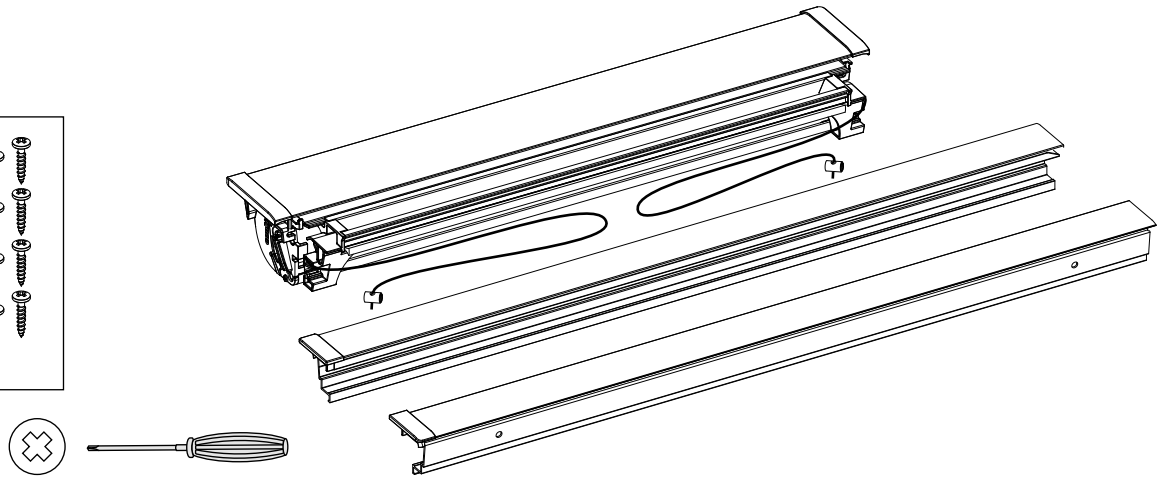

Montage

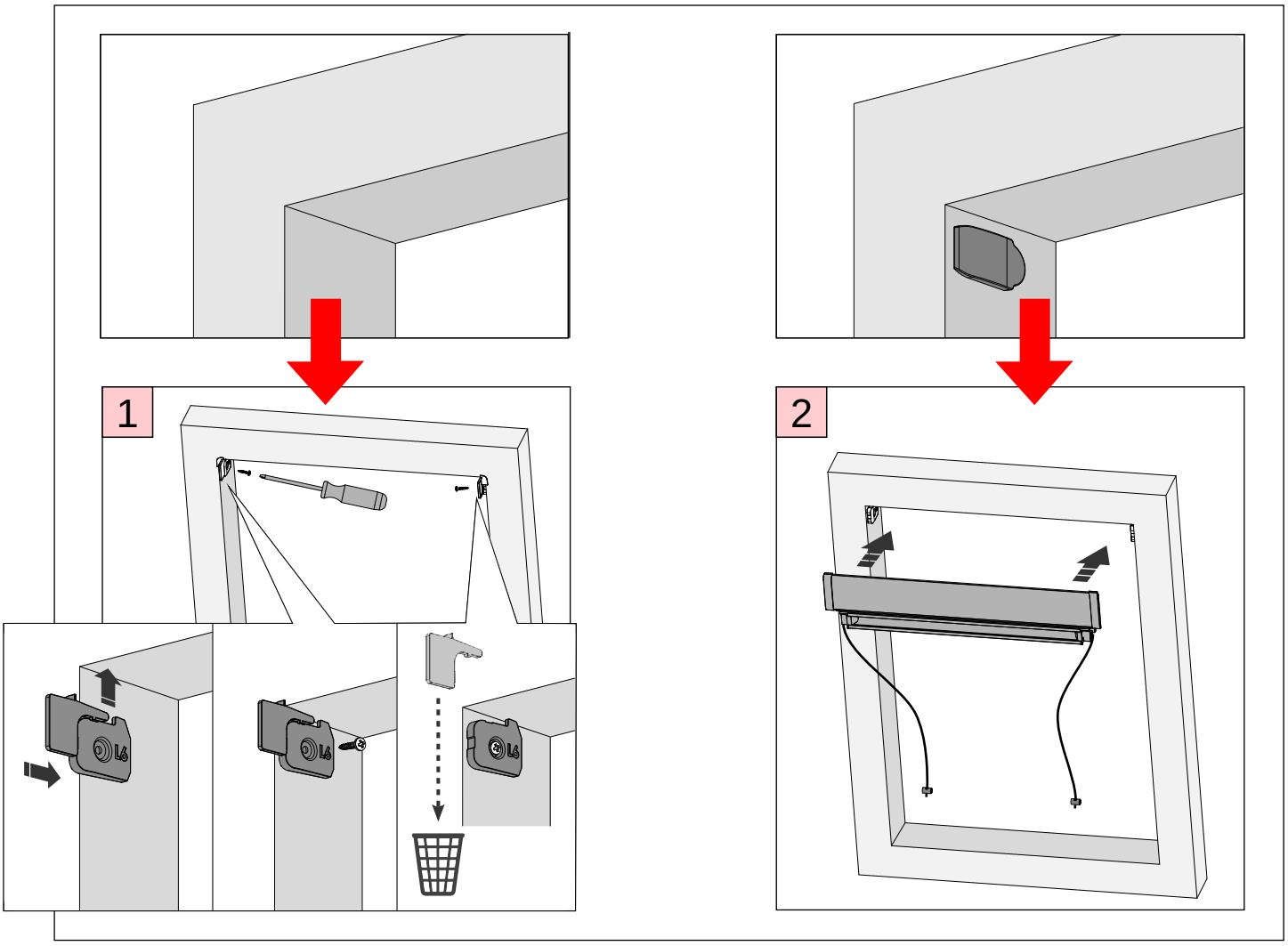

SUNLUX

3

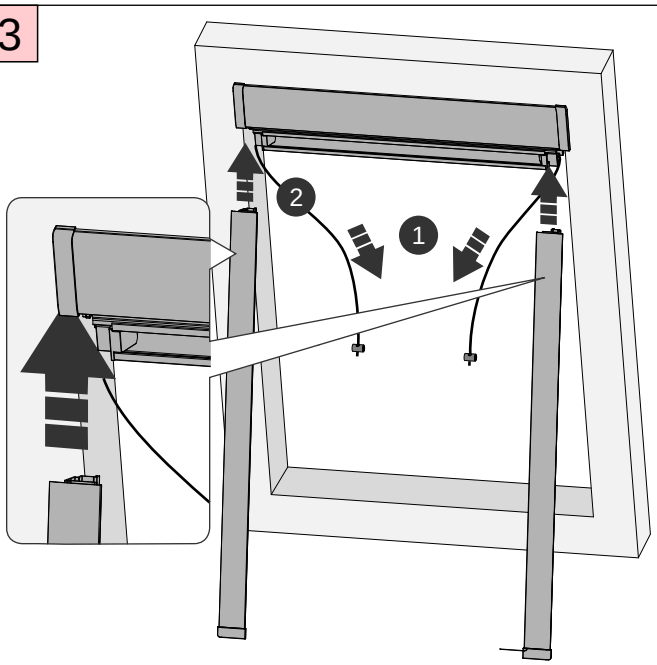

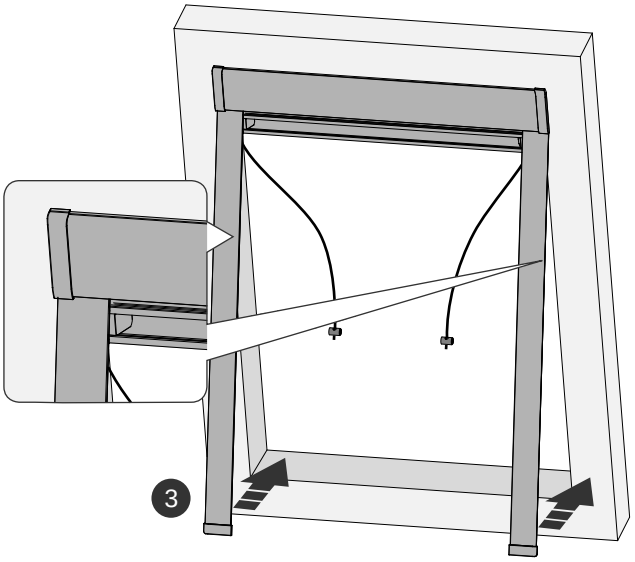

4

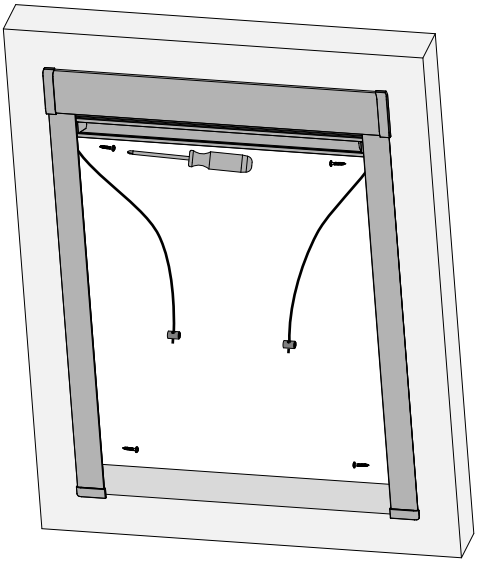

5

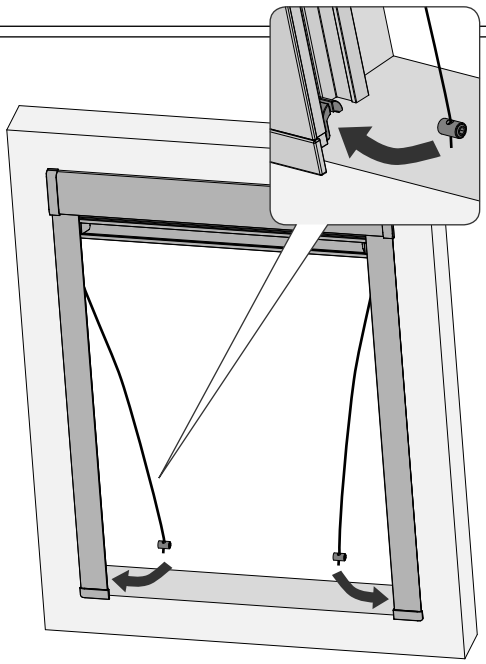
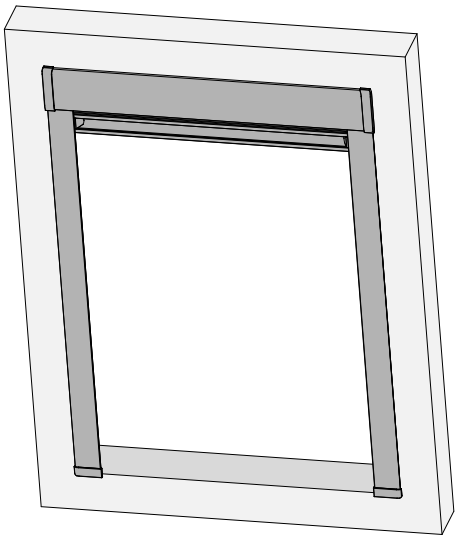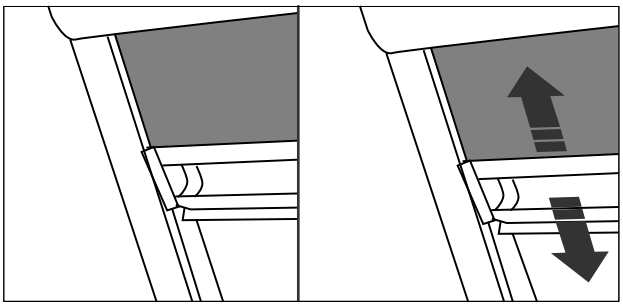
6